ООО "Открытые мастерские"

Строительство жилого комплекса со встроенными помещениями общественного-делового, коммерческого назначения и поликлиническим учреждением по адресу: г. Чита, ул. 1-я Коллективная

Жилой дом со встроенными помещениями общественно-делового и коммерческого назначения на первом этаже здания и встроенно-пристроенным поликлиническим учреждением (поз. 2.2-2.3)

РАБОЧАЯ ДОКУМЕНТАЦИЯ

Конструкции железобетонные.
Монолитные конструкции лестнично-лифтового узла.
Жилая часть

24-04-КЖ.2-3.1

В ПРОИЗВОДСТВО РАБОТ
ДАТА: 22.09.2025
№ ЗАДАЧИ: С-40

Москва 2025 г.

ООО "Открытые мастерские"

Строительство жилого комплекса со встроенными помещениями общественного-делового, коммерческого назначения и поликлиническим учреждением по адресу: г. Чита, ул. 1-я Коллективная

Жилой дом со встроенными помещениями общественно-делового и коммерческого назначения на первом этаже здания и встроенно-пристроенным поликлиническим учреждением (поз. 2.2-2.3)

РАБОЧАЯ ДОКУМЕНТАЦИЯ

Конструкции железобетонные.
Монолитные конструкции лестнично-лифтового узла.
Жилая часть

24-04-КЖ.2-3.1

Главный инженер проекта И.В. Черных

В ПРОИЗВОДСТВО РАБОТ
ДАТА: 22.09.2025
№ ЗАДАЧИ: С-40

Москва 2025 г.

КПСК

Проектирование объектов строительства
СВИДЕТЕЛЬСТВО № 0112-2015-7722851437-П-064

Строительство жилого комплекса со встроенными помещениями общественного-делового, коммерческого назначения и поликлиническим учреждением по адресу: г. Чита, ул. 1-я Коллективная

Жилой дом со встроенными помещениями общественно-делового и коммерческого назначения на первом этаже здания и встроенно-пристроенным поликлиническим учреждением (поз. 2.2-2.3)

Стадия проектирования:	Рабочая документация
Договор:	24-04
Шифр альбома:	24-04-КЖ.2-3.1
Наименование альбома:	Конструкции железобетонные. Монолитные конструкции лестнично-лифтового узла. Жилая часть
Директор	Михалицын
Главный инженер проекта	Патрушев
Исполнители	Куликов

В ПРОИЗВОДСТВО РАБОТ
ДАТА: 22.09.2025
№ ВЫДАЧИ: С-40

Одинцово, 2025

Ведомость рабочих чертежей основного комплекта

Лист	Наименование	Примечание
1	Общие данные	
2	Стены 1-го этажа	
3	Сечения стен 1-го этажа	
4	Стены 2-13-го этажа	
5	Сечения стен 2-13-го этажа	
6	Стены 14-го этажа	
7	Сечения стен 14-го этажа	
8	Стены 15-го этажа	
9	Сечения стен 15-го этажа	
10	Стены с отм. +46,400 до +47,120	
11	Сечения стен с отм. +46,400 до +47,120	

Ведомость основных комплектов рабочих чертежей

Обозначение	Наименование	Примечание
24-04-КЖ.2-0.1	Фундаментная плита жилой части	
24-04-КЖ.2-0.2	Фундаменты. Пристроенная часть	
24-04-КЖ.2-1.1	Вертикальные конструкции ниже 0,000. Жилая часть	
24-04-КЖ.2-1.2	Вертикальные конструкции ниже 0,000. Пристроенная часть	
24-04-КЖ.2-2.1	Плита перекрытия над подвалом. Жилая часть	
24-04-КЖ.2-2.2	Плита перекрытия над подвалом. Пристроенная часть	
24-04-КЖ.2-КЖ3.1	Монолитные конструкции лестнично-лифтового узла. Жилая часть	
24-04-КЖ.2-КЖ3.2	Монолитные конструкции лестнично-лифтового узла. Пристроенная часть	
24-04-КЖ.2-КЖ4.1	Пилоны выше отм. «0,000». Жилая часть	
24-04-КЖ.2-КЖ4.2	Пилоны выше отм. «0,000». Пристроенная часть	
24-04-КЖ.2-КЖ5.1	Плиты перекрытий над типовыми этажами. Жилая часть	
24-04-КЖ.2-КЖ5.2	Плита перекрытия над 1-ым этажом. Пристроенная часть	
24-04-КЖ.2-КЖ6.1	Плита покрытия. Жилая часть	
24-04-КЖ.2-КЖ6.2	Плита покрытия. Пристроенная часть	
24-04-КЖ.2-КЖ7.1	Лестничная клетка. Жилая часть	
24-04-КЖ.2-КЖ7.2	Лестничные клетки. Пристроенная часть	
24-04-КЖ.2-КЖ8	Входы в подвал, приямки	

Общие указания:

1. Рабочая документация разработана в соответствии с заданием на проектирование, требованиями действующих технических регламентов, стандартов, сводов правил и других документов, содержащих установленные требования.

2. Рабочая документация выполнена в соответствии со следующими нормативными и техническими документами:

- СП 20.13330.2016 "Нагрузки и воздействия";
- СП 63.13330.2018 "Бетонные и железобетонные конструкции. Основные положения";
- СП 70.13330.2012 "Несущие и ограждающие конструкции".

4. За относительную отметку 0,000 принята отметка чистого пола первого этажа, соответствующая абсолютной отметке 648,00 в Балтийской системе высот.

5. Перечень видов работ, для которых необходимо составлять акты освидетельствования скрытых работ:

- соответствие арматуры (длина, диаметры, распределение по площади элементов, количество и т.д.), закладных деталей рабочим чертежам;
- устройство и армирование монолитных стен;
- освидетельствование опалубки перед бетонированием;
- отбор контрольных проб бетона;
- соответствие законченных железобетонных конструкций проекту с отображением качества работ;
- устройство монолитных конструкций, выполняемых в зимнее время;

6. Запрещается выполнение последующих работ при отсутствии актов освидетельствования предшествующих скрытых работ во всех случаях.

7. Арматура класса А240 и А500С по ГОСТ 34028-2016, материал монолитных конструкций - бетон тяжелый класса В25 по ГОСТ 26633-2015.

8. Работы по бетонированию монолитных конструкций вести в соответствии со СП 70.13330.2012 "Несущие и ограждающие конструкции".

9. Все строительно-монтажные работы необходимо выполнять в соответствии со СНиП 12-03-2001 "Безопасность труда в строительстве. Часть 1. Общие требования.", Безопасность труда в строительстве. Часть 2. Строительное производство". Строительство здания должно производиться в соответствии с проектом производства работ (ППР).

10. При отсутствии ППР производство строительно-монтажных работ запрещается.

11. Бетон следует укладывать в бетонные конструкции горизонтальными слоями одинаковой толщины без разрывов, с последовательным направлением укладки в одну сторону во всех слоях.

12. В начальный период твердения бетон необходимо защищать от попадания атмосферных осадков или потерь влаги.

13. Уход за свежеуложенным бетоном начинать сразу после укладки бетонной смеси и осуществлять до достижения прочности бетона не менее 70% от проектной.

14. Проект рассчитан на производство работ в период положительных температур. В случае выполнения работ при отрицательных температурах необходимо выполнять требования СП 70.13330.2012 п 5.11 по производству работ и ППР.

15. При минимальной температуре воздуха до минус 15°С допускается:

- выдерживание бетона в конструкции методом термоса, при предварительном разогреве бетонной смеси,
- форсированный электроразогрев бетона в конструкции с повторным уплотнением.

При минимальной температуре воздуха до минус 25°С допускается:

- обогрев бетона в греющей опалубке с помощью низкотемпературных электронагревателей,
- электродный сквозной прогрев бетона,
- электрообогрев с помощью греющего провода.

16. Заполнителем для бетона служит щебень твердых пород, наибольшая фракция щебня не должна превышать 40мм.

17. В процессе бетонирования обеспечить соблюдение защитных слоев и мест положения рабочей арматуры согласно проекту. Величина защитного слоя продольной рабочей арматуры у боковых граней стен монолитных участков должны быть не менее 20мм и не менее диаметра продольной рабочей арматуры конструкции, величина защитного слоя арматуры - не менее 10мм.

18.Крестовые соединения стержней продольной и поперечной арматуры, соединение стержней продольной арматуры по длине выполнить вязкой отожженой проволокой диаметром 2,0-3,0мм.

Ведомость расхода стали, кг

Марка элемента	Изделия арматурные						Всего
	Арматура класса						
	А240		А500С				
	ГОСТ 34028-2016						
	Ф6	Итого	Ф10	Ф12	Ф16	Итого	
Стены 1-го этажа	62	62.00	1634	2443	486	4563.00	4625.00
Стены 2-13-го этажа (расход на 1 этаж)	31	31.00	1019	1586	226	2831.00	2862.00
Стены 14-го этажа	32	32.00	1065	1649	226	2940.00	2972.00
Стены 15-го этажа	31	31.00	1065	1766	226	3057.00	3088.00
Стены с отм. +46.400 до +47,120	13	13.00	1208	0	51	1259.00	1272.00
Всего	510	510.00	17200	24890	3701	45791.00	46301.00

В ПРОИЗВОДСТВО РАБОТ
ДАТА: 22.09.2025
№ ЗАДАЧИ: С-40

Изм.	Кол.уч	Лист	N док.	Подпись	Дата	24-04-КЖ.2-КЖ3.1			
						Строительство жилого комплекса со встроенными помещениями общественного-делового, коммерческого назначения и поликлиническим учреждением по адресу: г. Чита, ул. 1-я Коллективная			
ГИП		Патрушев			09.25	Жилой дом со встроенными помещениями общественно-делового и коммерческого назначения на первом этаже здания и встроенно-пристроенным поликлиническим учреждением (поз. 2.2-2.3)	Стадия	Лист	Листов
							Р	1	
Исполнит.		Куликов			09.25	Общие даные	КПСК		
Н.контр.		Жукова			09.25				

Взам.инв.№ | Подпись и дата | Инв.№ подл.

Формат А2

Стены 1-го этажа

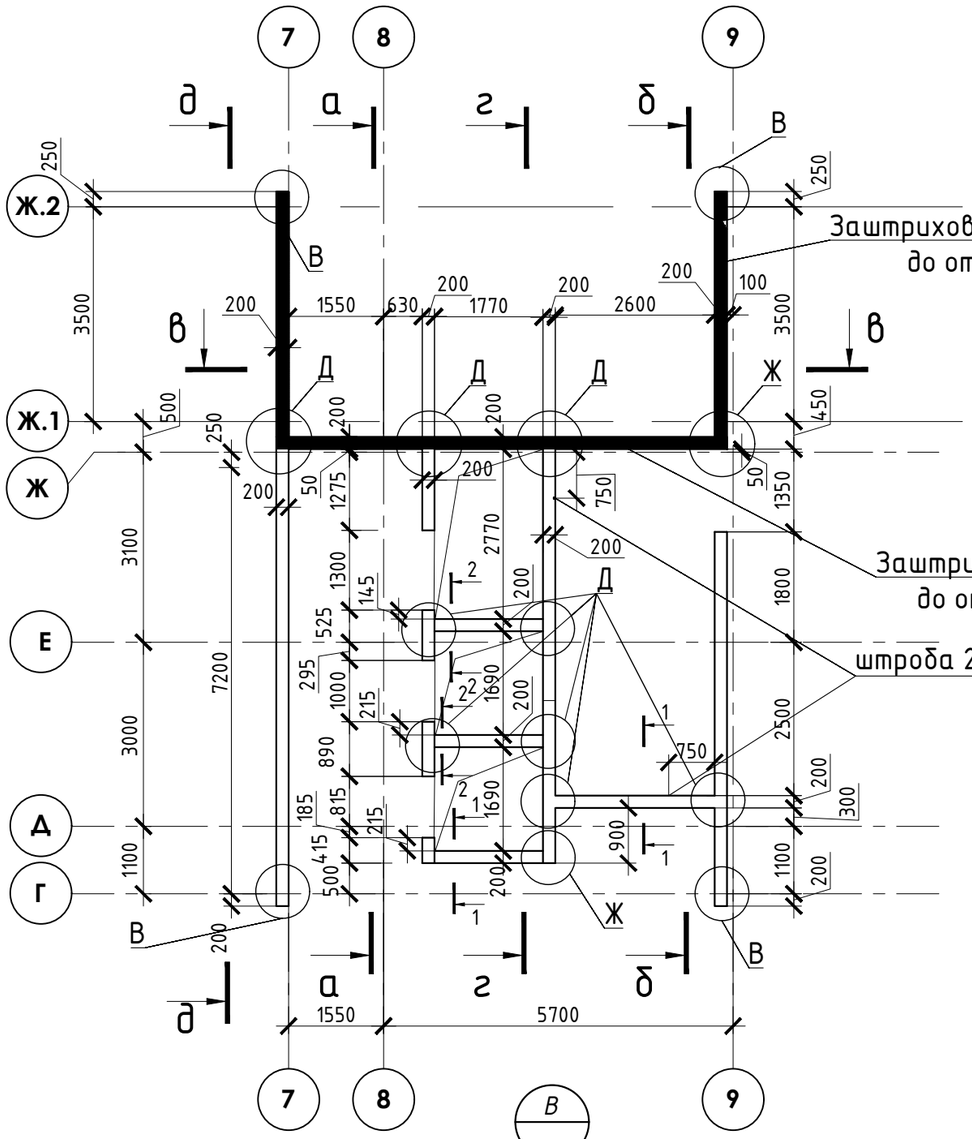

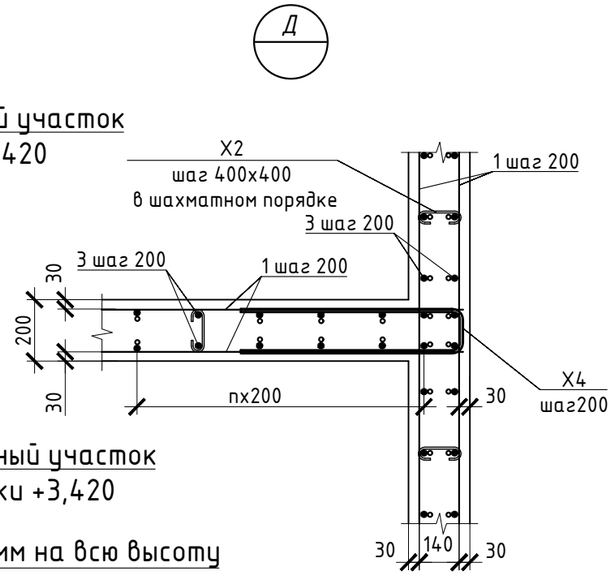

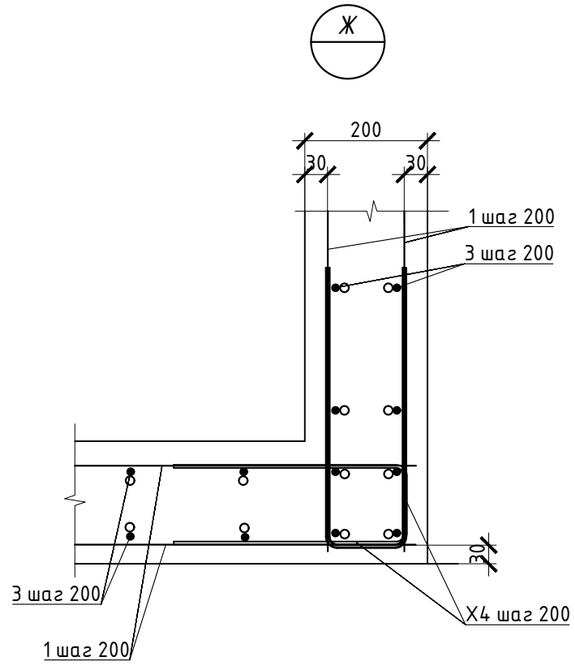

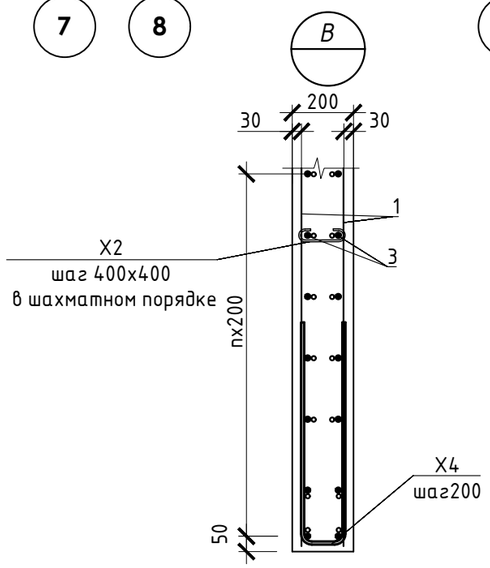

1. У боковых и верхней граней проемов в монолитных стенах произвести установку арматуру П-образных хомутов (см. армтурные чертежи стен). Шаг хомутов равен шагу стер арматуры. Крепление хомутов осуществлять путем вязки их к рабочей арматуры
2. Сечения см. лист 3.
3. Спецификацию армирования стен см. лист 3.

В ПРОИЗВОДСТВО РАБОТ
ДАТА: 22.09.2025
№ ЗАДАЧИ: С-40

Изм.	Кол.уч	Лист	N док.	Подпись	Дата	24-04-КЖ.2-КЖ3.1			
						Строительство жилого комплекса со встроенными помещениями общественного-делового, коммерческого назначения и поликлиническим учреждением по адресу: г. Чита, ул. 1-я Коллективная			
ГИП		Патрушев			09.25	Жилой дом со встроенными помещениями общественно-делового и коммерческого назначения на первом этаже здания и встроенно-пристроенным поликлиническим учреждением (поз. 2.2-2.3)	Стадия	Лист	Листов
							Р	2	
Исполнит.		Куликов			09.25	Стены 1-го этажа	КПСК		
Н.контр.		Жукова			09.25				

Взам.инв.№

Подпись и дата

Инв.№ подл.

Формат А3

а-а

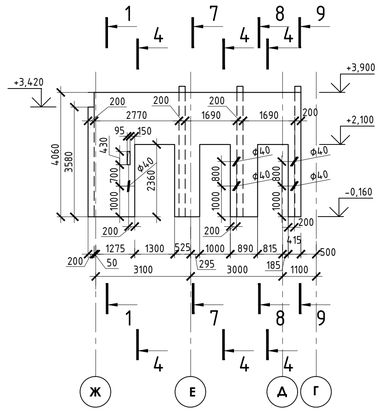

б-б

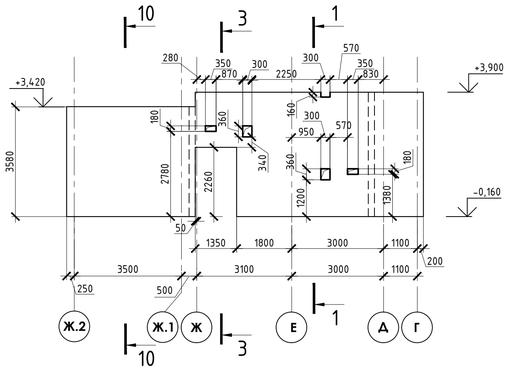

штраба 50мм со стороны ЛК

г-г

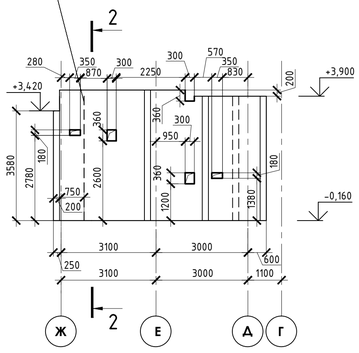

в-в

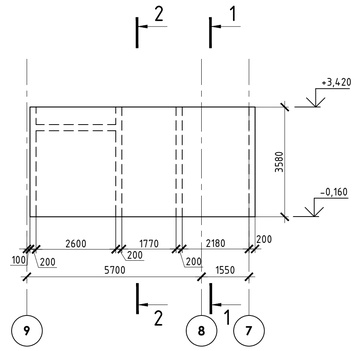

Спецификация

№	Обозначение	Наименование	Кол.	Масса ед.,кг	Прим.
		Стены 1-го этажа			
1		Ф 10 А500С ГОСТ 34028-2016, L= 2145 п.м		0,62	1323,47
2		Ø 12 А500С ГОСТ 34028-2016, L= 2980	14	2,65	37,05
3		Ø 12 А500С ГОСТ 34028-2016, L= 5260	412	4,67	1924,40
4		Ø 12 А500С ГОСТ 34028-2016, L= 2260	34	2,01	68,23
5		Ø 12 А500С ГОСТ 34028-2016, L= 2800	14	2,49	34,81
6		Ø 12 А500С ГОСТ 34028-2016, L= 2530	14	2,25	31,45
7		Ф 16 А500С ГОСТ 34028-2016, L= 90 п.м		1,58	142,20
8		Ø 16 А500С ГОСТ 34028-2016, L= 4180	52	6,60	343,43
9		Ø 12 А500С ГОСТ 34028-2016, L= 4280	76	3,80	288,85
Х2		Ф 6 А240 ГОСТ 34028-2016, L= 250	1118	0,06	62,05
Х3		Ф 12 А500С ГОСТ 34028-2016, L= 1460	45	1,30	58,34
Х4		Ф 10 А500С ГОСТ 34028-2016, L= 990	493	0,61	301,14
Х5		Ф 10 А500С ГОСТ 34028-2016, L= 1950	14	1,20	16,84
Х6		Ф 10 А500С ГОСТ 34028-2016, L= 2080	14	1,28	17,97
Х7		Ф 10 А500С ГОСТ 34028-2016, L= 1130	14	0,70	9,76
		Бетон В25, F150, W4 ГОСТ 26633-2015	34		м3

1-1

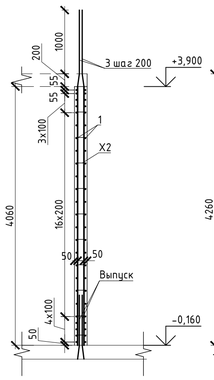

2-2

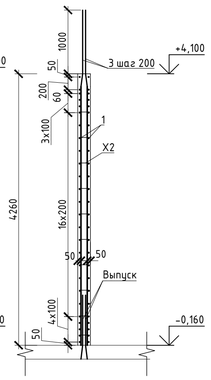

3-3

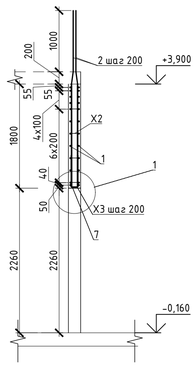

4-4

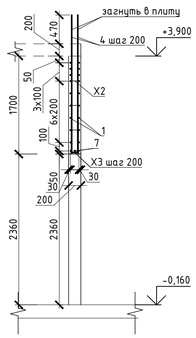

7-7

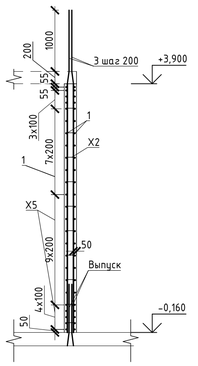

8-8

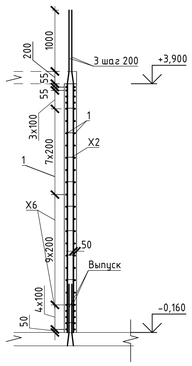

д-д

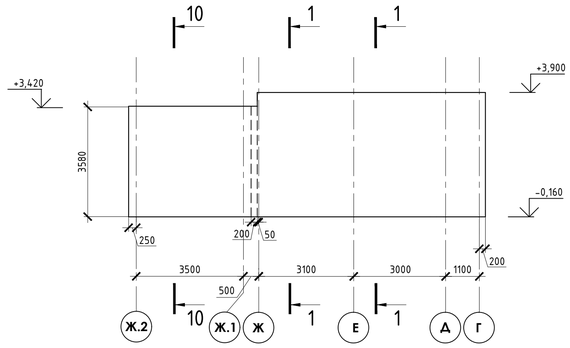

Ведомость элементов

Х2	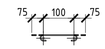
Х3	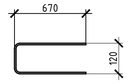
Х4	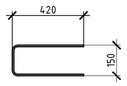
Х5	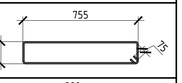
Х6	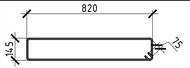
Х7	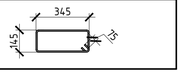

Деталь обрамления отверстий

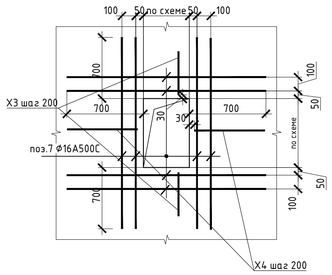

Деталь обрамления дверного проема

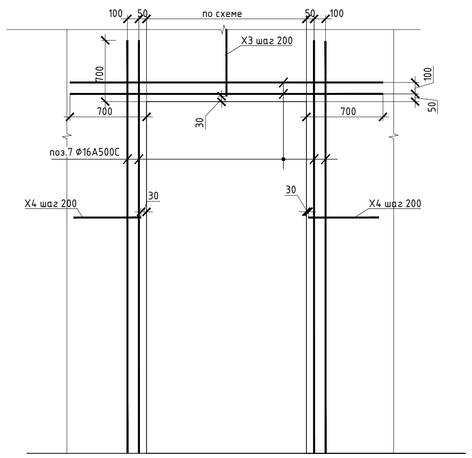

9-9

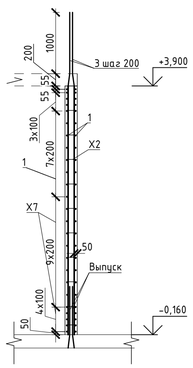

10-10

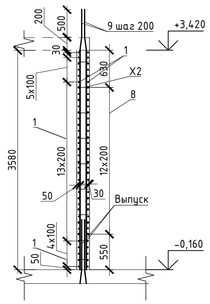

Деталь стыковки арматуры

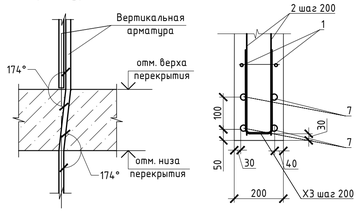

Деталь выполнения стыковки арматурных стержней внахлестку Ф10

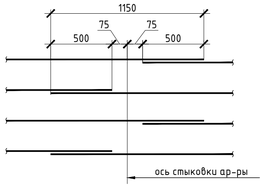

Узел загиба элементов армирования стен в тело плиты

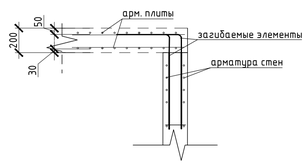

1. Армирование стен состоит из основного армирования Ф10 А500С с шагом 200х200мм в две сетки с соблюдением защитного слоя, и дополнительного армирования, указанного на схемах армирования.
2. Армирование стен предусмотрено отдельными стержнями заводской длины по осям X и Y. При недостатке заводской длины стержней для армирования, стыки стержней осуществлять внахлестку без сварки. Стыки арматуры внахлестку должны располагаться вразбежку (через шаг). См. деталь стыковки арматуры.
3. Арматуру вязать вязальной проволокой через пересечение. Стержни основной и дополнительной арматуры укладывать в соответствии с сечениями .
4. По периметру стен и у отверстий с проемами у концов основной арматуры устанавливать П-образные элементы Сх1
5. Общие примечания см. лист 1
6. Шпильки поз.Х2 устанавливать с шагом 400 по вертикали и с шагом 400 по горизо
7. Армирование пилонов выполнять отдельными стержнями. Арматуру вязать каждом пересечении.
8. В местах расположения отверстий осуществлять армирование по выбору и дополни Отверстия обрамляются двумя стержнями арматуры, идущими параллельно сторонам отверст
9. Размер защитного слоя для элементов армирования см. лист 30 мм

В ПРОИЗВОДСТВО
ДАТА: 22.09.2025
№ ЗАДАЧИ: С-40

Изм.	Кол.уч	Лист	N док.	Подпись	Дата	24-04-КЖ.2-КЖЭ.1			
						Строительство жилого комплекса со встроенными помещениями общественного-делового, коммерческого назначения и поликлиническим учреждением по адресу: г. Чита, ул. 1-я Коллективная			
ГИП		Патрушев			09.25	Жилой дом со встроенными помещениями общественно-делового и коммерческого назначения на первом этаже здания и встроенно-пристроенным поликлиническим учреждением (поз. 2.2-2.3)	Стадия	Лист	Листов
							Р	3	
Исполнит.		Куликов			09.25	Сечения стен 1-го этажа	КПСК		
Н.контр.		Жукова			09.25				

Формат А1

Взам.инв.№ | Подпись и дата | Инв.№ подл.

Стены 2-13-го этажа

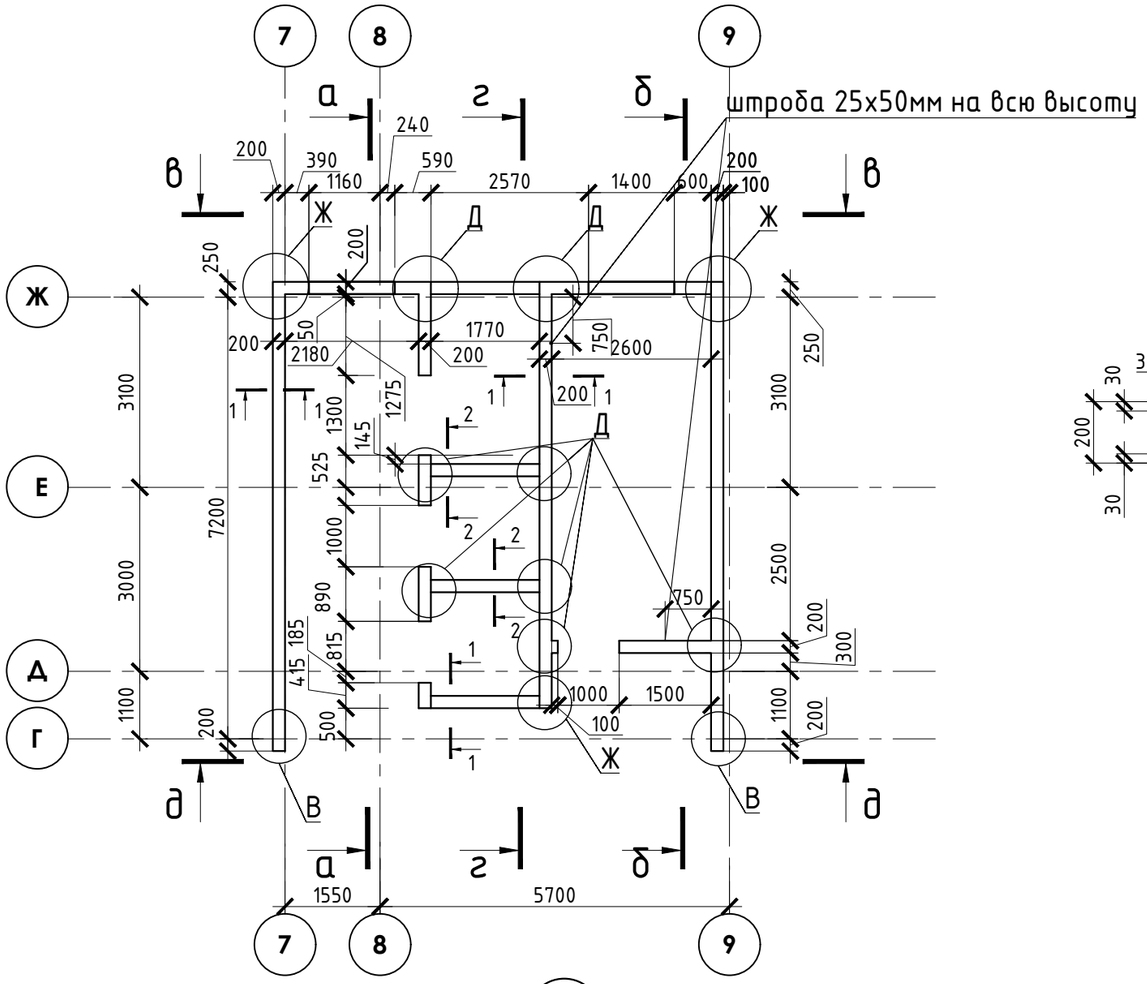

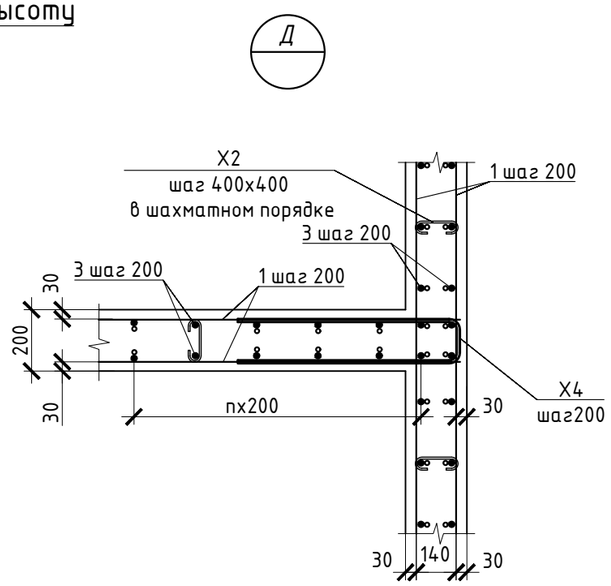

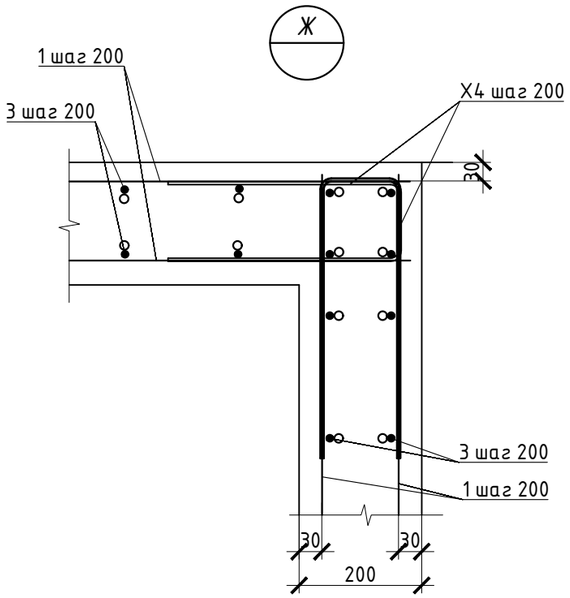

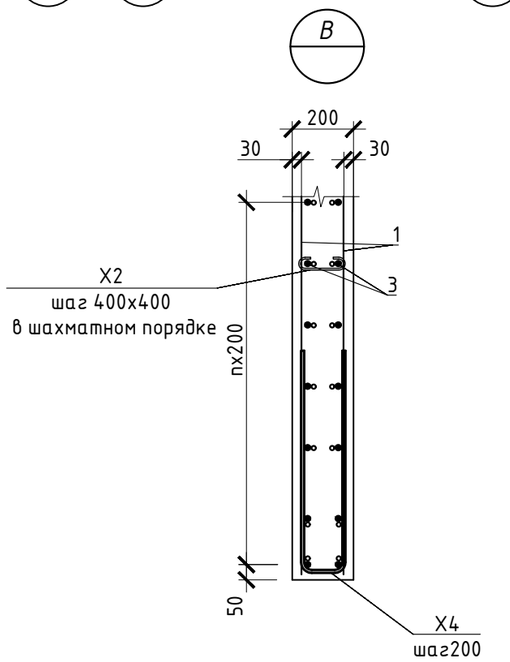

1. У боковых и верхней граней проемов в монолитных стенах произвести установку
арматуру П-образных хомутов (см. армтурные чертежи стен). Шаг хомутов равен шагу стер
арматуры. Крепление хомутов осуществлять путем вяз
2. Сечения см. лист 5.
3. Спецификацию армирования стен см. лист 5.

В ПРОИЗВОДСТВО
РАБОТ
ДАТА: 22.09.2025
№ ЗАДАЧИ: С-40

Изм.	Кол.уч	Лист	N док.	Подпись	Дата	24-04-КЖ.2-КЖ3.1			
						Строительство жилого комплекса со встроенными помещениями общественного-делового, коммерческого назначения и поликлиническим учреждением по адресу: г. Чита, ул. 1-я Коллективная			
ГИП		Патрушев			09.25	Жилой дом со встроенными помещениями общественно-делового и коммерческого назначения на первом этаже здания и встроенно-пристроенным поликлиническим учреждением (поз. 2.2-2.3)	Стадия	Лист	Листов
							Р	4	
Исполнит.		Куликов			09.25	Стены 2-13-го этажа	КПСК		
Н.контр.		Жукова			09.25				

Взам.инв.№

Подпись и дата

Инв.№ подл.

Формат А3

а-а

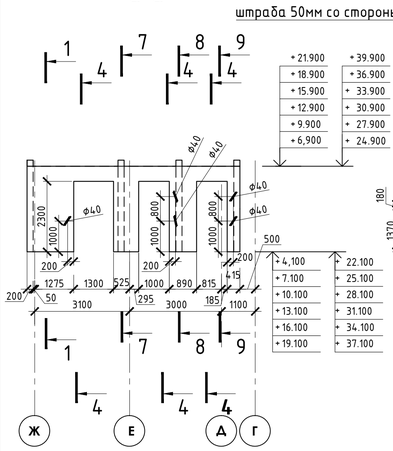

г-г

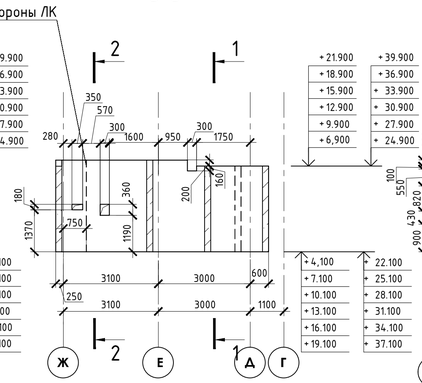

в-в

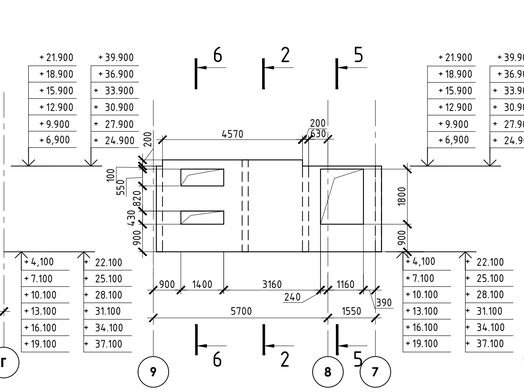

д-д

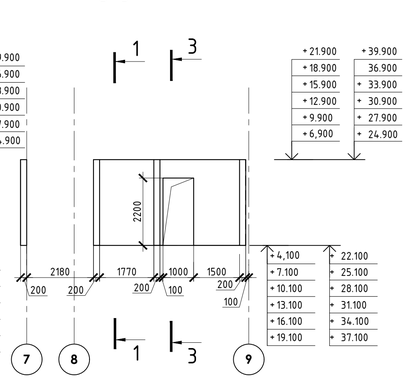

б-б

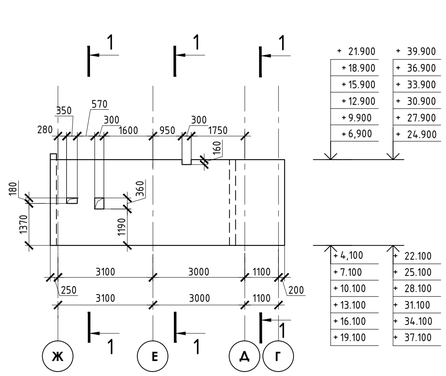

9-9

1-1

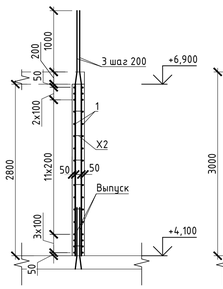

2-2

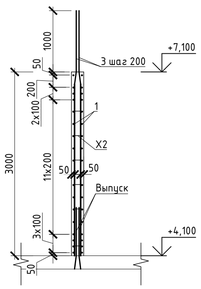

3-3

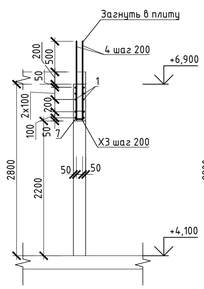

4-4

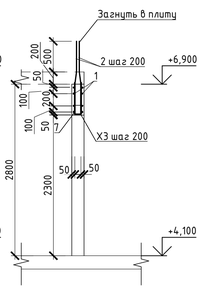

5-5

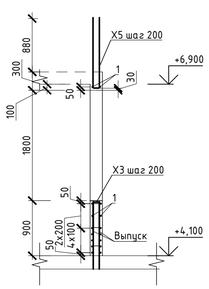

6-6

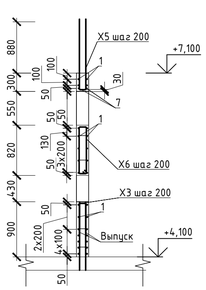

7-7

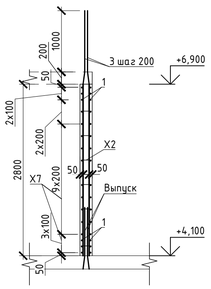

8-8

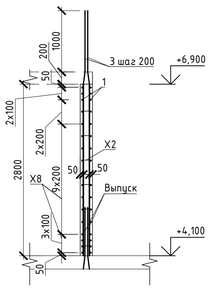

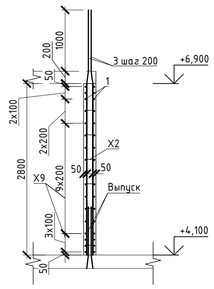

Ведомость элементов

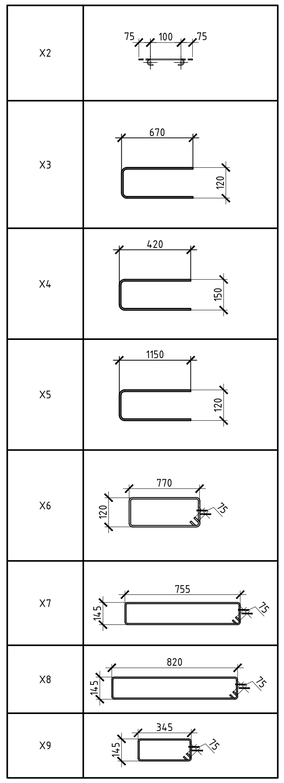

Спецификация

№	Обозначение	Наименование	Кол.	Масса ед.,кг	Прим.
		Стены 2-13-го этажа			
1		Ф 10 А500С ГОСТ 34028-2016, L= 1275 п.м		0,62	786,68
2		Ø 12 А500С ГОСТ 34028-2016, L= 1180	34	1,05	35,63
3		Ø 12 А500С ГОСТ 34028-2016, L= 4000	412	3,55	1463,42
4		Ø 12 А500С ГОСТ 34028-2016, L= 1280	14	1,14	15,91
7		Ф 16 А500С ГОСТ 34028-2016, L= 143 п.м		1,58	226,00
X2		Ф 6 А240 ГОСТ 34028-2016, L= 250	563	0,06	31,22
X3		Ф 12 А500С ГОСТ 34028-2016, L= 1460	22	1,30	28,52
X4		Ф 10 А500С ГОСТ 34028-2016, L= 990	313	0,61	190,95
X5		Ф 12 А500С ГОСТ 34028-2016, L= 2420	14	2,15	30,09
X6		Ф 12 А500С ГОСТ 34028-2016, L= 1930	7	1,71	12,00
X7		Ф 10 А500С ГОСТ 34028-2016, L= 1950	13	1,20	15,64
X8		Ф 10 А500С ГОСТ 34028-2016, L= 2080	13	1,28	16,68
X9		Ф 10 А500С ГОСТ 34028-2016, L= 1130	13	0,70	9,06
		Бетон В25, F150, W4 ГОСТ 26633-2015	19,6		м3

Расход на 1 этаж.

Деталь обрамления отверстий

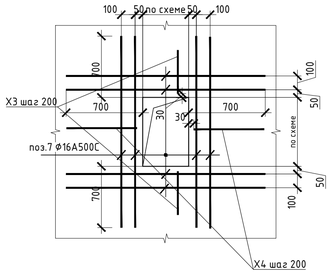

Деталь обрамления дверного проема

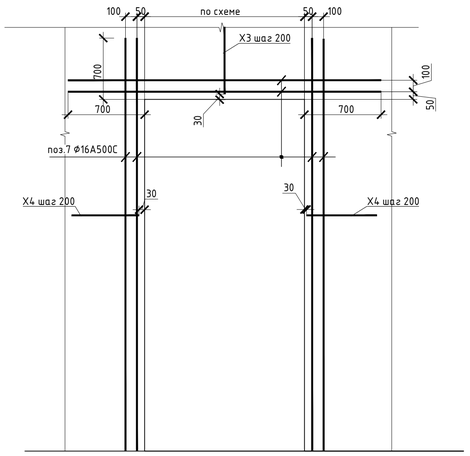

Деталь обрамления оконного проема

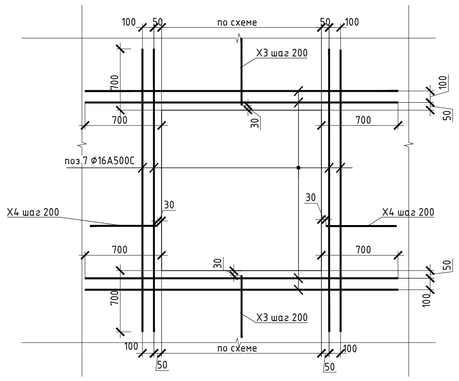

Деталь стыковки арматуры

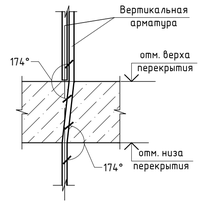

Деталь выполнения стыковки арматурных стержней внахлестку Ф10

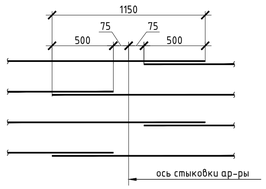

Узел загиба элементов армирования стен в тело плиты

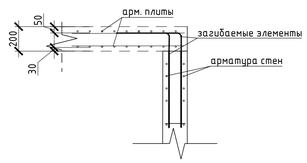

1. Армирование стен состоит из основного армирования Ф10 А500С с шагом 200х200мм в две сетки с соблюдением защитного слоя, и дополнительного армирования, указанного на схемах армирования.
2. Армирование стен предусмотрено отдельными стержнями заводской длины по осям X и Y. При недостатке заводской длины стержней для армирования, стыки стержней осуществлять внахлестку без сварки. Стыки арматуры внахлестку должны располагаться вразбежку (через шаг). См. деталь стыковки арматуры.
3. Арматуру вязать вязальной проволокой через пересечение. Стержни основной и дополнительной арматуры укладывать в соответствии с сечениями .
4. По периметру стен и у отверстий с проемами у концов основной арматуры уст элементы Ск1
5. Общие примечания см. лист 1
6. Шпильки поз.X2 устанавливать с шагом 400 по вертикали и с шагом 400 по гориз
7. Армирование пилонов выполнять отдельными стержнями. Арматуру вязать в каждом пересечении.
8. В местах расположения отверстий осуществить прерывание основной и дополнит Отверстия обрамляются двумя стержнями арматуры см. деталь обрамления отверст
9. Размер защитного слоя для элементов арматуры составляет 25мм

В ПРОИЗВОДСТВО РАБОТ
ДАТА: 29.09.2025
№ ЗАДАЧИ: С-40

Изм.	Кол.уч.	Лист	N док.	Подпись	Дата
ГИП		Патрушев			09.25
Исполнит.		Куликов			09.25
Н.контр.		Жукова			09.25

24-04-КЖ.2-КЖ3.1

Строительство жилого комплекса со встроенными помещениями общественного-делового, коммерческого назначения и поликлиническим учреждением по адресу: г. Чита, ул. 1-я Коллективная

Жилой дом со встроенными помещениями общественно-делового и коммерческого назначения на первом этаже здания и встроенно-пристроенным поликлиническим учреждением (поз. 2.2-2.3)

Сечения стен 2-13-го этажа

Стадия	Лист	Листов
Р	5	

КПСК

Формат А1

Взам.инв.№ | Подпись и дата | Инв.№ подл.

Стены 14-го этажа

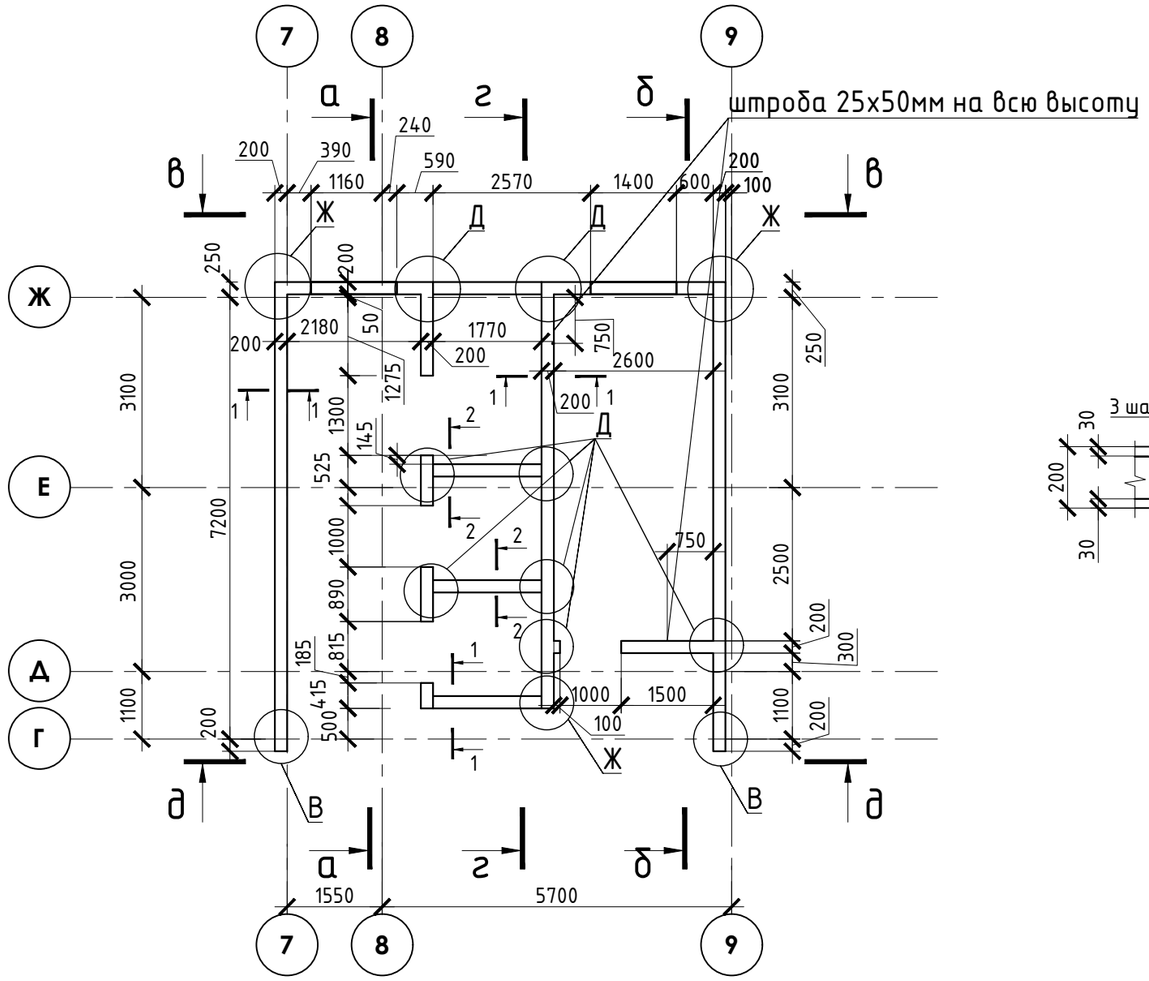

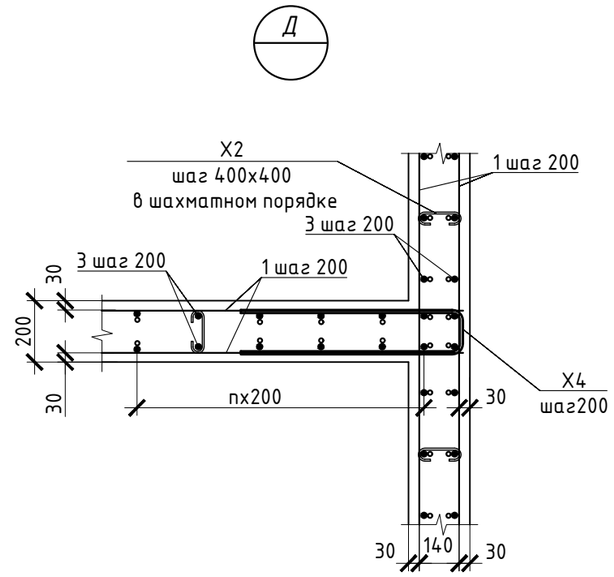

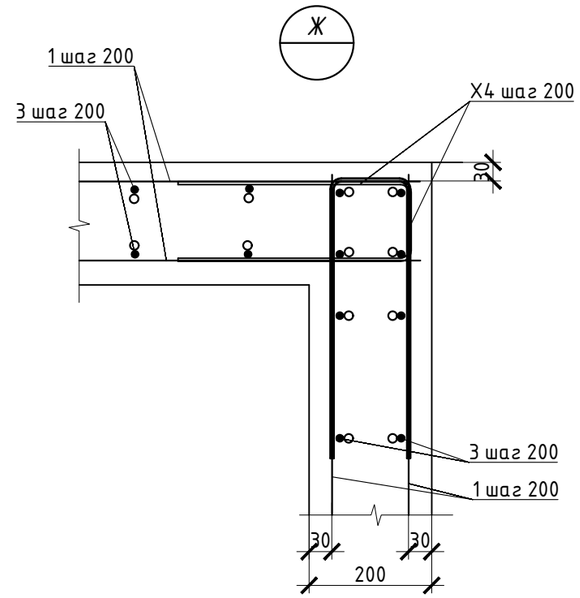

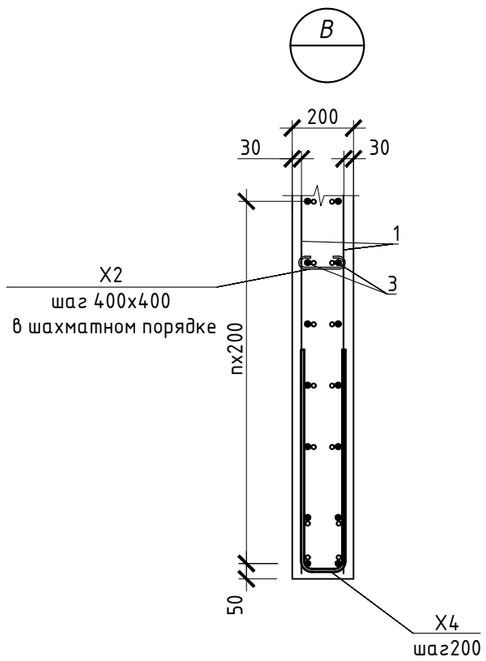

1. У боковых и верхней граней проемов в монолитных стенах произвести установ арматуру П-образных хомутов (см. армтурные чертежи стен). Шаг хомутов равен шагу сп арматуры. Крепление хомутов осуществлять путем вязки их к верхнем рабочей арматуре
2. Сечения см. лист 7.
3. Спецификацию армирования стен см. лист 7.

В ПРОИЗВОДСТВО РАБОТ
ДАТА: 22.09.2025
№ ЗАДАЧИ: С-40

Изм.	Кол.уч	Лист	N док.	Подпись	Дата	24-04-КЖ.2-КЖ3.1			
						Строительство жилого комплекса со встроенными помещениями общественного-делового, коммерческого назначения и поликлиническим учреждением по адресу: г. Чита, ул. 1-я Коллективная			
ГИП		Патрушев			09.25	Жилой дом со встроенными помещениями общественно-делового и коммерческого назначения на первом этаже здания и встроенно-пристроенным поликлиническим учреждением (поз. 2.2-2.3)	Стадия	Лист	Листов
							Р	6	
Исполнит.		Куликов			09.25	Стены 14-го этажа	КПСК		
Н.контр.		Жукова			09.25				

Взам.инв.№

Подпись и дата

Инв.№ подл.

Формат А3

а-а

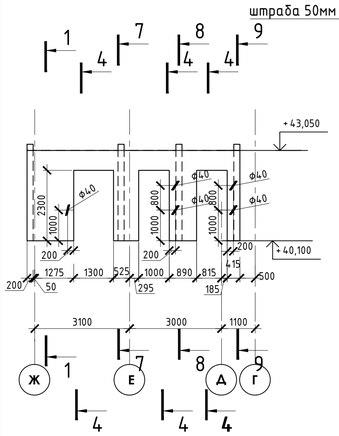

г-г

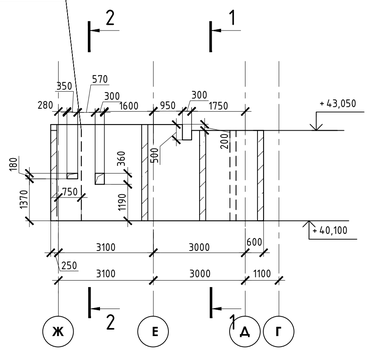

в-в

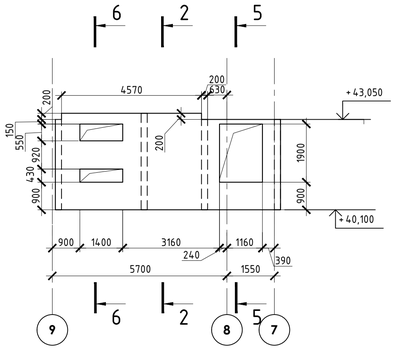

д-д

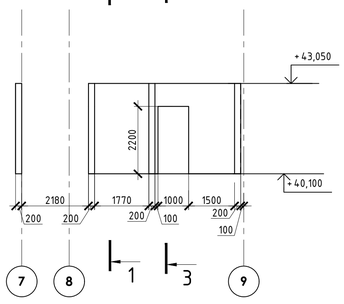

б-б

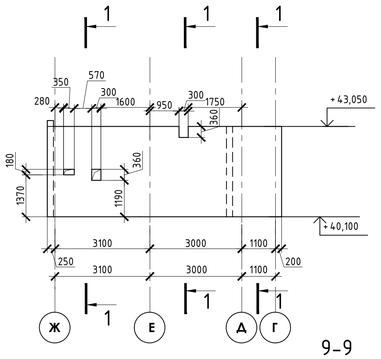

9-9

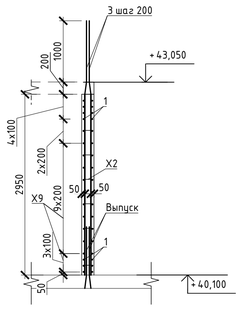

1-1

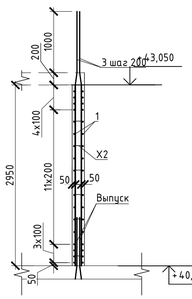

2-2

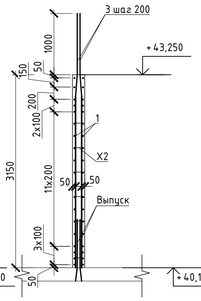

3-3

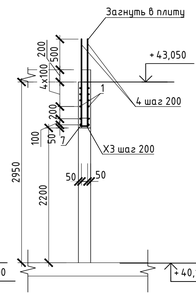

4-4

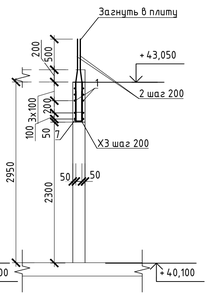

5-5

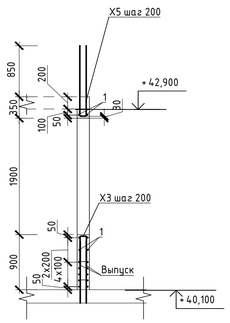

6-6

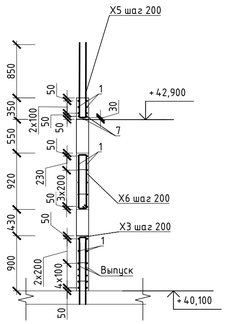

7-7

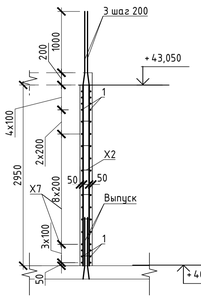

8-8

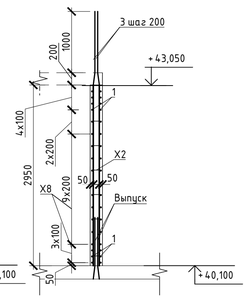

Деталь обрамления отверстий

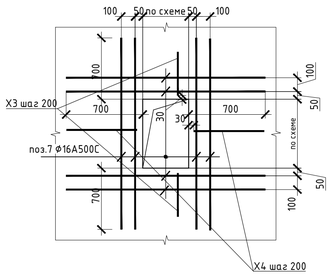

Деталь выполнения стыковки арматурных стержней внахлестку Ф10

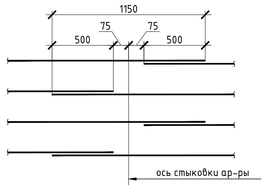

Деталь обрамления дверного проема

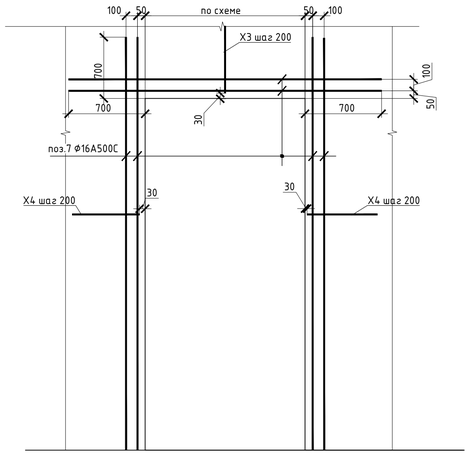

Деталь обрамления оконного проема

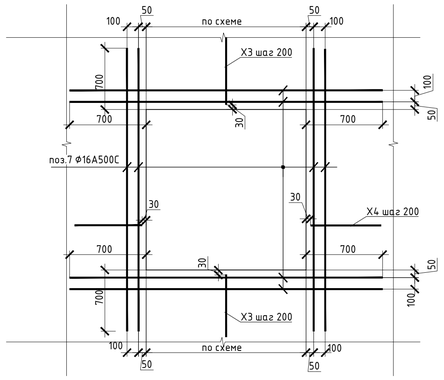

Деталь стыковки арматуры

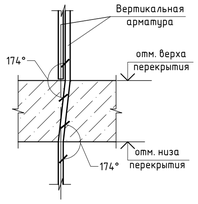

Узел загиба элементов армирования стен в тело плиты

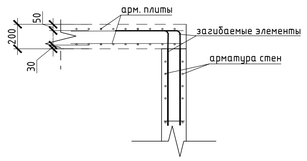

Ведомость элементов

X2	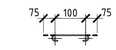
X3	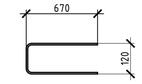
X4	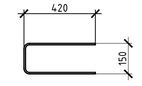
X5	
X6	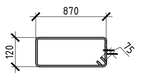
X7	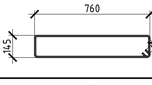
X8	
X9	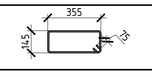

Спецификация

№	Обозначение	Наименование	Кол.	Масса ед.,кг	Прим.
		Стены 14-го этажа			
1		Ф 10 А500С ГОСТ 34028-2016, L= 1350 п.м		0,62	832,95
2		Ø 12 А500С ГОСТ 34028-2016, L= 1330	34	1,18	40,16
3		Ø 12 А500С ГОСТ 34028-2016, L= 4150	412	3,69	1518,30
4		Ø 12 А500С ГОСТ 34028-2016, L= 1420	14	1,26	17,65
7		Ф 16 А500С ГОСТ 34028-2016, L= 143 п.м		1,58	226,00
X2		Ф 6 А240 ГОСТ 34028-2016, L= 250	563	0,06	31,22
X3		Ф 12 А500С ГОСТ 34028-2016, L= 1460	22	1,30	28,52
X4		Ф 10 А500С ГОСТ 34028-2016, L= 990	313	0,61	190,95
X5		Ф 12 А500С ГОСТ 34028-2016, L= 2460	14	2,18	30,58
X6		Ф 12 А500С ГОСТ 34028-2016, L= 2130	7	1,89	13,24
X7		Ф 10 А500С ГОСТ 34028-2016, L= 1950	13	1,20	15,64
X8		Ф 10 А500С ГОСТ 34028-2016, L= 2080	13	1,28	16,68
X9		Ф 10 А500С ГОСТ 34028-2016, L= 1130	13	0,70	9,06
		Бетон В25, F150, W4 ГОСТ 26633-2015	20,8		м3

1. Армирование стен состоит из основного армирования Ф10 А500С с шагом 200х200мм в две сетки с соблюдением защитного слоя, и дополнительного армирования, указанного на схемах армирования.
2. Армирование стен предусмотрено отдельными стержнями заводской длины по осям X и Y. При недостатке заводской длины стержней для армирования, стыки стержней осуществлять внахлестку без сварки. Стыки арматуры внахлестку должны располагаться вразбежку (через шаг). См. деталь стыковки арматуры.
3. Арматуру вязать вязальной проволокой через пересечение. Стержни основной и дополнительной арматуры укладывать в соответствии с сечениями .
4. По периметру стен и у отверстий с проемами у концов основной арматуры устанавливать П-образные элементы Ск1
5. Общие примечания см. лист 1
6. Шпильки поз.X2 устанавливать с шагом 400 по вертикали и с шагом 400 по горизонт
7. Армирование пилонов выполнять отдельными стержнями. Арматуру вязать вя: каждом пересечении.
8. В местах расположения отверстий осуществ[illegible] Отверстия обрамляются двумя стержнями арматуры см. узел обрамления отверстий.
9. Размер защитного слоя для элементов армирования составляет 25мм

В ПРОИЗВОДСТВО РАБОТ
ДАТА: 22.09.2025
№ ЗАДАЧИ: С-40

Изм.	Кол.уч	Лист	N док.	Подпись	Дата	24-04-КЖ.2-КЖЭ.1			
						Строительство жилого комплекса со встроенными помещениями общественного-делового, коммерческого назначения и поликлиническим учреждением по адресу: г. Чита, ул. 1-я Коллективная			
ГИП		Патрушев			09.25	Жилой дом со встроенными помещениями общественно-делового и коммерческого назначения на первом этаже здания и встроенно-пристроенным поликлиническим учреждением (поз. 2.2-2.3)	Стадия	Лист	Листов
							Р	7	
Исполнит.		Куликов			09.25	Сечения стен 14-го этажа	КПСК		
Н.контр.		Жукова			09.25				

Взам.инв.№ | Подпись и дата | Инв.№ подл.

Формат А1

Стены 15-го этажа

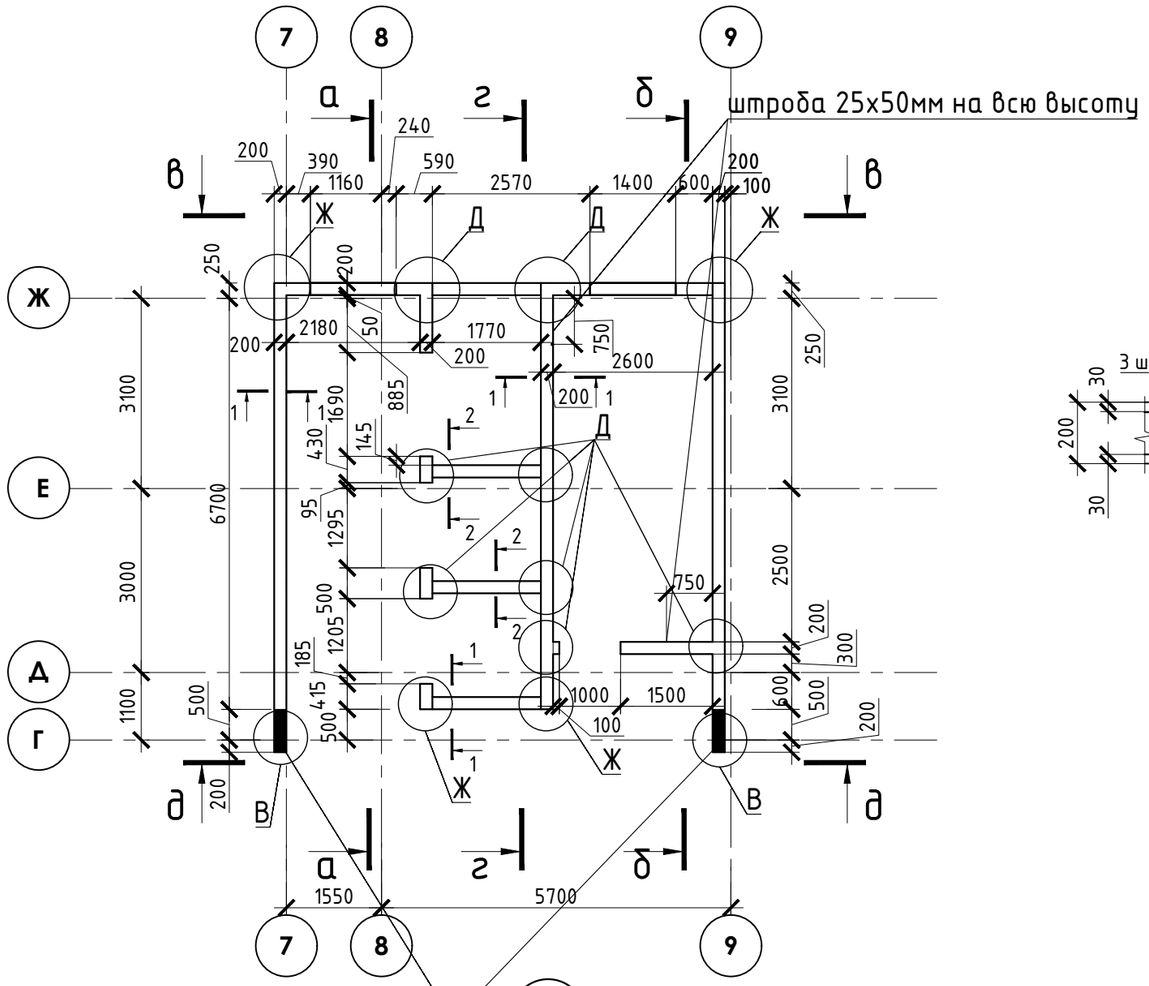

на заштрихованном участке
вертикальные стержни
загнуть в плиту покрытия

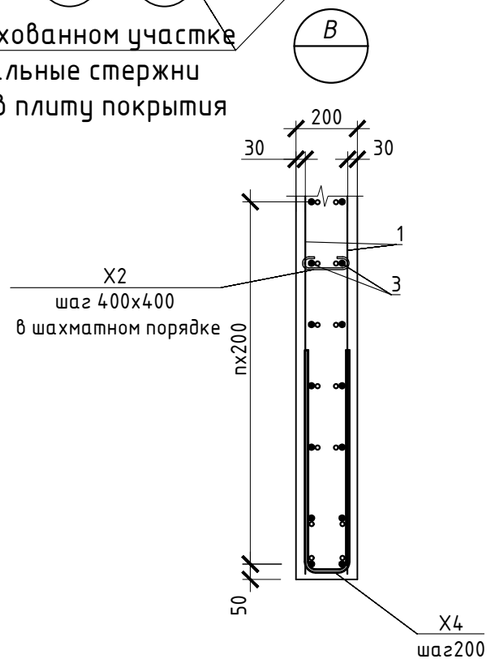

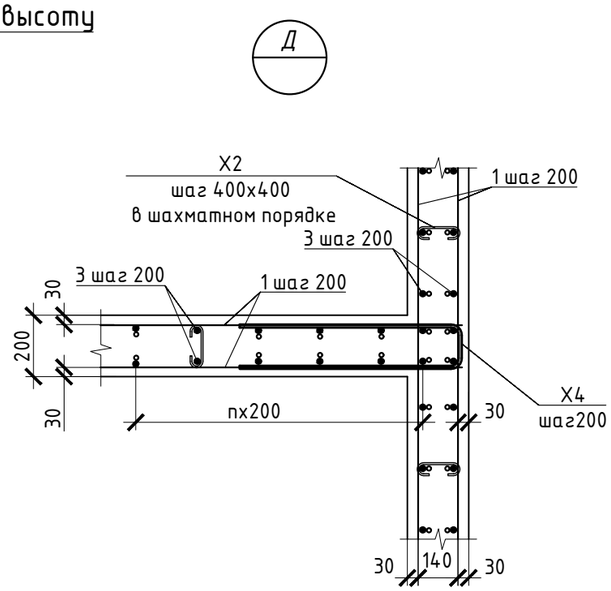

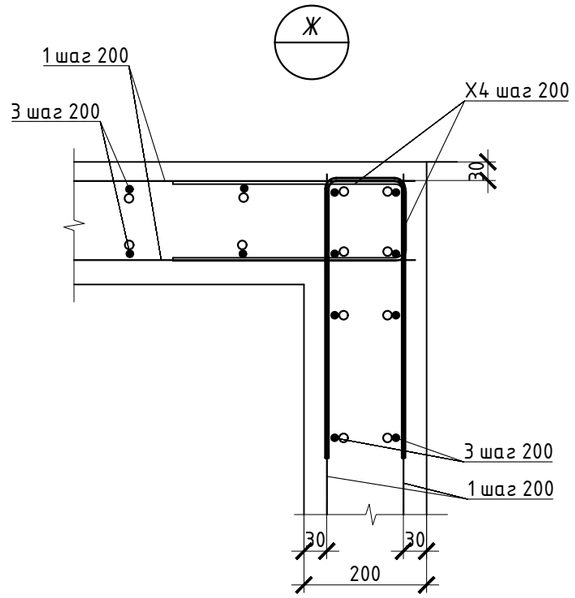

1. У боковых и верхней граней проемов в монолитных стенах произвести установ
арматуру П-образных хомутов (см. армтурные чертежи стен). Шаг хомутов равен шагу сп
арматуры. Крепление хомутов осуществлять путем вязки их к стержням рабочей армату
2. Сечения см. лист 9.
3. Спецификацию армирования стен см. лист 9.

В ПРОИЗВОДСТВО РАБОТ
ДАТА: 22.09.2025
№ ЗАДАЧИ: С-40

Изм.	Кол.уч	Лист	N док.	Подпись	Дата	24-04-КЖ.2-КЖ3.1			
						Строительство жилого комплекса со встроенными помещениями общественного-делового, коммерческого назначения и поликлиническим учреждением по адресу: г. Чита, ул. 1-я Коллективная			
ГИП		Патрушев			09.25	Жилой дом со встроенными помещениями общественно-делового и коммерческого назначения на первом этаже здания и встроенно-пристроенным поликлиническим учреждением (поз. 2.2-2.3)	Стадия	Лист	Листов
							Р	8	
Исполнит.		Куликов			09.25	Стены 15-го этажа	КПСК		
Н.контр.		Жукова			09.25				

Взам.инв.№
Подпись и дата
Инв.№ подл.

а-а

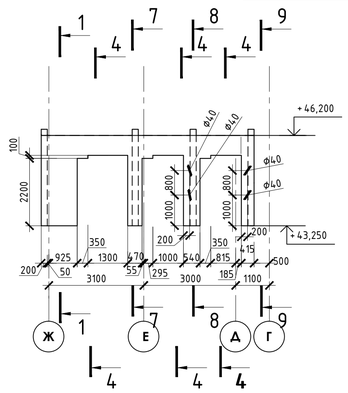

г-г

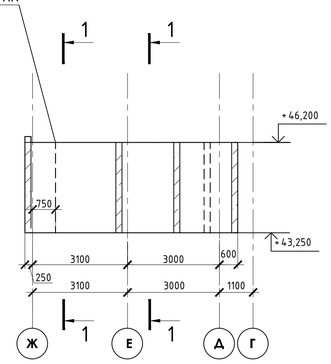

в-в

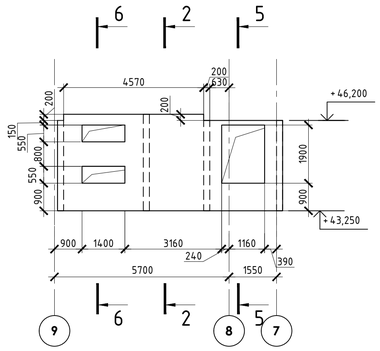

д-д

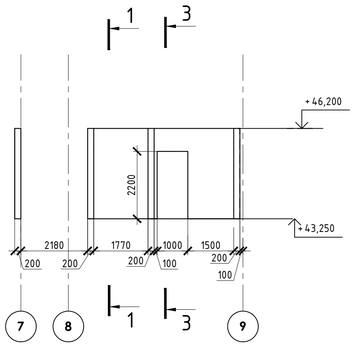

б-б

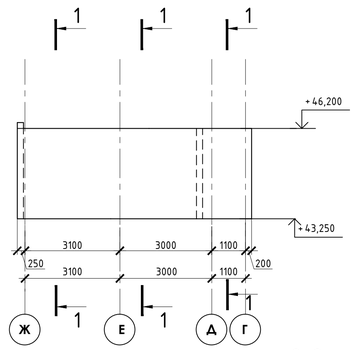

9-9

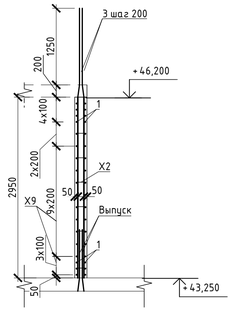

1-1

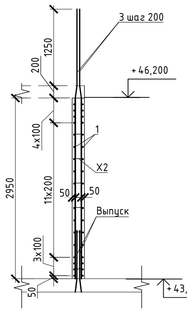

2-2

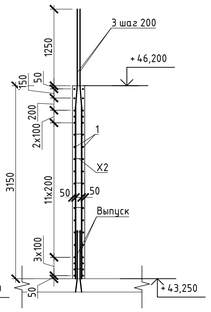

3-3

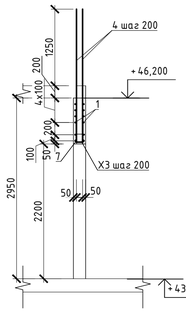

4-4

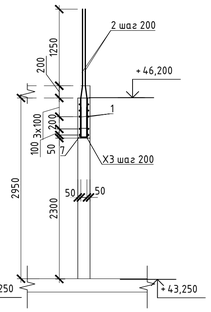

5-5

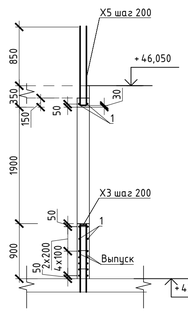

6-6

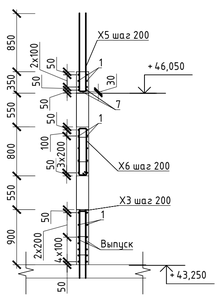

7-7

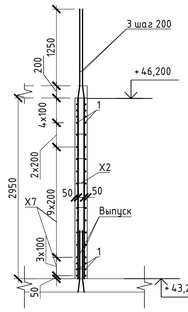

8-8

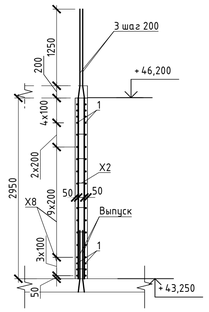

Ведомость элементов

X2	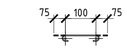
X3	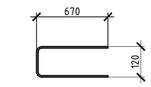
X4	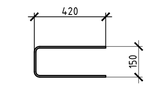
X5	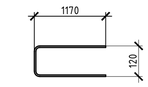
X6	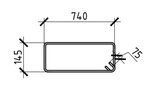
X7	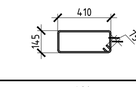
X8	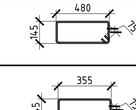
X9	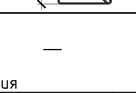

Спецификация

№	Обозначение	Наименование	Кол.	Масса ед.,кг	Прим.
		Стены 15-го этажа			
1		Ф 10 А500С ГОСТ 34028-2016, L= 1350 п.м		0,62	832,95
2		Ø 12 А500С ГОСТ 34028-2016, L= 2080	34	1,85	62,80
3		Ø 12 А500С ГОСТ 34028-2016, L= 4400	412	3,91	1609,77
4		Ø 12 А500С ГОСТ 34028-2016, L= 2180	14	1,94	27,10
7		Ф 16 А500С ГОСТ 34028-2016, L= 143 п.м		1,58	226,00
X2		Ф 6 А240 ГОСТ 34028-2016, L= 250	563	0,06	31,22
X3		Ф 12 А500С ГОСТ 34028-2016, L= 1460	22	1,30	28,52
X4		Ф 10 А500С ГОСТ 34028-2016, L= 990	313	0,61	190,95
X5		Ф 12 А500С ГОСТ 34028-2016, L= 2460	12	2,18	26,21
X6		Ф 12 А500С ГОСТ 34028-2016, L= 1920	7	1,70	11,93
X7		Ф 10 А500С ГОСТ 34028-2016, L= 1260	13	0,78	10,11
X8		Ф 10 А500С ГОСТ 34028-2016, L= 1400	13	0,86	11,23
X9		Ф 10 А500С ГОСТ 34028-2016, L= 1150	13	0,71	9,22
		Бетон В25, F150, W4 ГОСТ 26633-2015	20,8		м3

Деталь обрамления отверстий

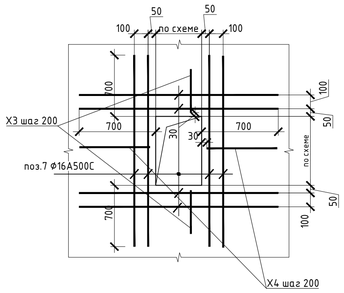

Деталь выполнения стыковки арматурных стержней внахлестку Ф10

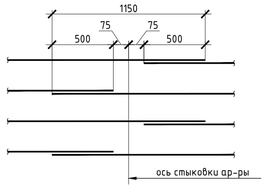

Деталь обрамления дверного проема

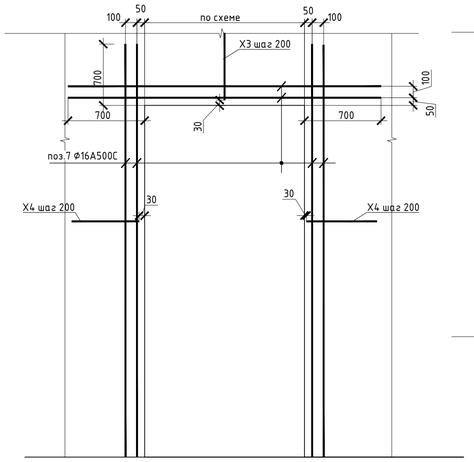

Деталь обрамления оконного проема

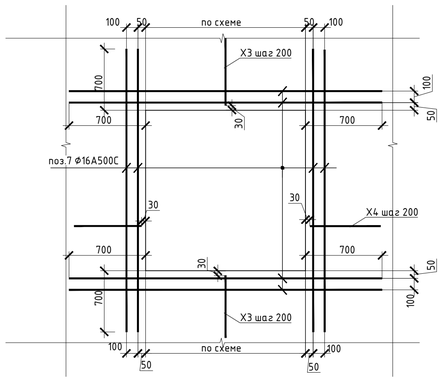

Деталь стыковки арматуры

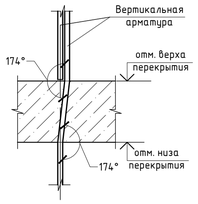

Узел загиба элементов армирования стен в тело плиты

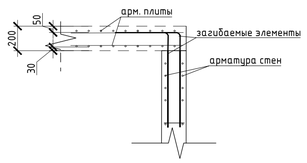

1. Армирование стен состоит из основного армирования Ф10 А500С с шагом 200х200мм в две сетки с соблюдением защитного слоя, и дополнительного армирования, указанного на схемах армирования.
2. Армирование стен предусмотрено отдельными стержнями заводской длины по осям X и Y. При недостатке заводской длины стержней для армирования, стыки стержней осуществлять внахлестку без сварки. Стыки арматуры внахлестку должны располагаться вразбежку (через шаг). См. деталь стыковки арматуры.
3. Арматуру вязать вязальной проволокой через пересечение. Стержни основной и дополнительной арматуры укладывать в соответствии с сечениями.
4. По периметру стен и у отверстий с проемами у концов основной арматуры устанавливать П-образные элементы Ск1
5. Общие примечания см. лист 1
6. Шпильки поз.X2 устанавливать с шагом 400 по вертикали и с шагом 400 по горизонт
7. Армирование пилонов выполнять отдельными стержнями. Арматуру вязать вя: каждом пересечении.
8. В местах расположения отверстий осуществить прерывания основной и дополнител Отверстия обрамляются двумя стержнями арматуры диаметром поз.7 отверстий.
9. Размер защитного слоя для элементов армирования составлял 30мм

В ПРОИЗВОДСТВО РАБОТ
ДАТА: 22.09.2025
№ ЗАДАЧИ: С-40

Изм.	Кол.уч.	Лист	N док.	Подпись	Дата
ГИП		Патрушев			09.25
Исполнит.		Куликов			09.25
Н.контр.		Жукова			09.25

24-04-КЖ.2-КЖ3.1

Строительство жилого комплекса со встроенными помещениями общественного-делового, коммерческого назначения и поликлиническим учреждением по адресу: г. Чита, ул. 1-я Коллективная

Жилой дом со встроенными помещениями общественно-делового и коммерческого назначения на первом этаже здания и встроенно-пристроенным поликлиническим учреждением (поз. 2.2-2.3)

Сечения стен 15-го этажа

Стадия	Лист	Листов
Р	9	

КПСК

Формат А1

Взам.инв.№ | Подпись и дата | Инв.№ подл.

Стены с отм. +46.400 до +47,120

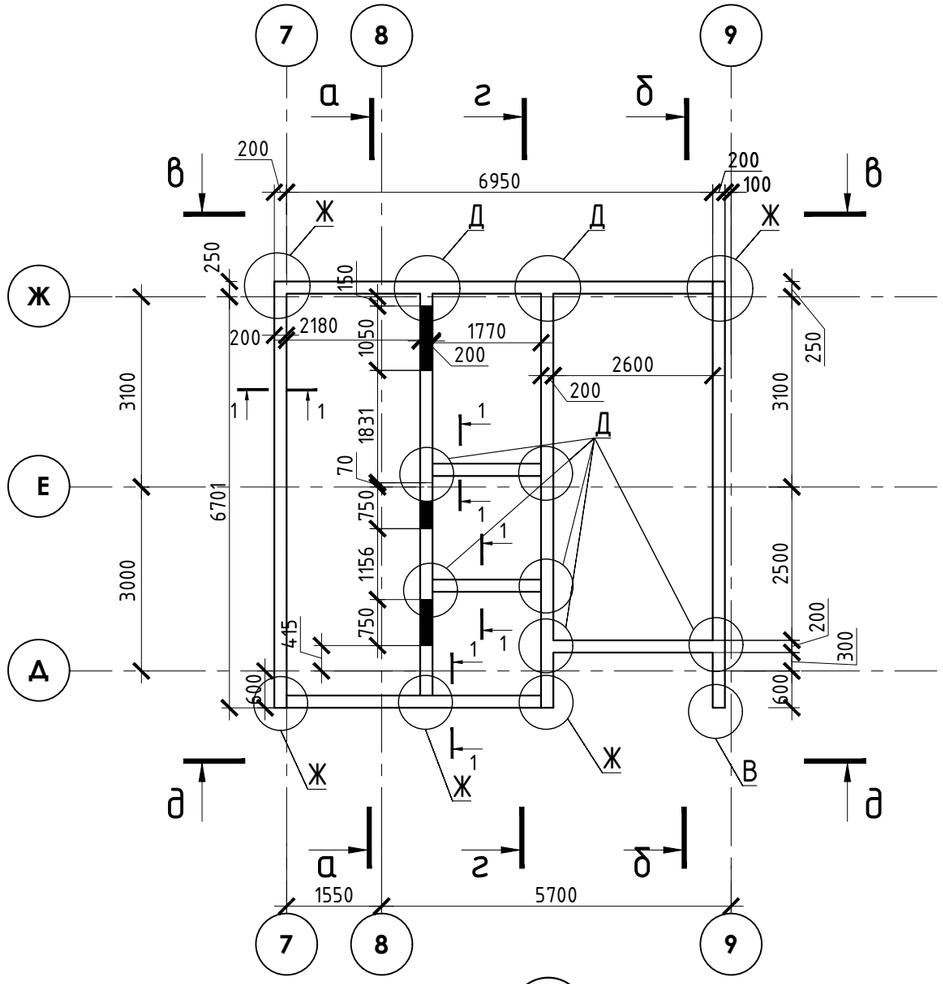

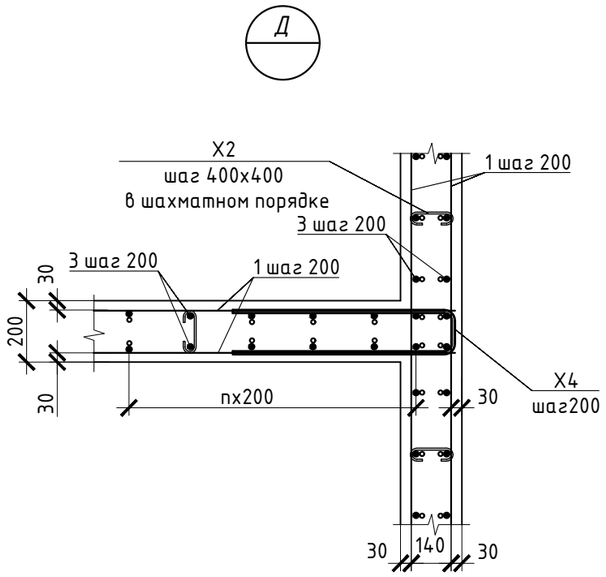

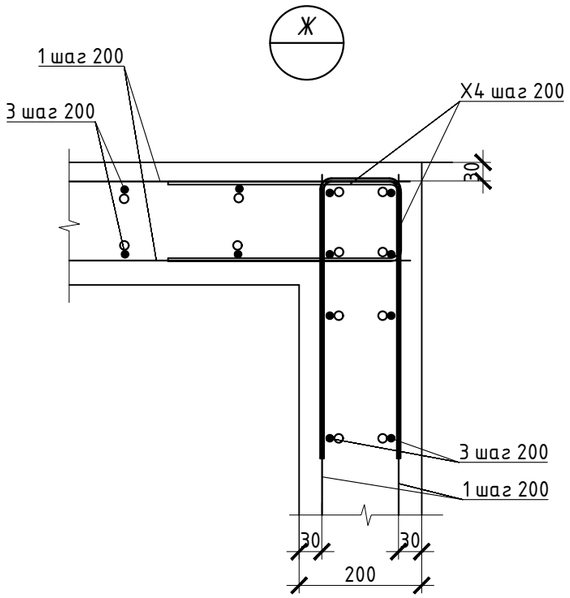

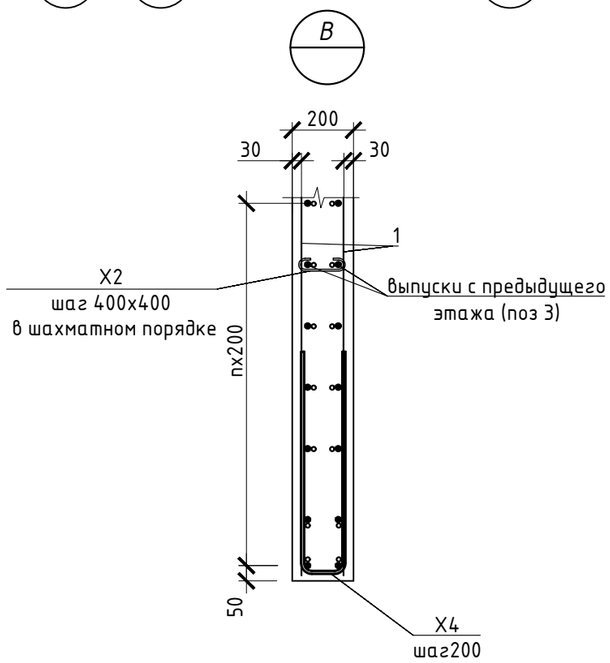

1. У боковых и верхней граней проемов в монолитных стенах произвести установки охватывающих рабочие арматуру П-образных хомутов (см. армтурные чертежи стен). Шаг хомутов равен шагу ст арматуры. Крепление хомутов осуществлять путем вязки их к стержням рабочей арматур
2. Сечения см. лист 11.
3. Спецификацию армирования стен см. лист 11

В ПРОИЗВОДСТВО РАБОТ
ДАТА: 22.09.2025
№ ЗАДАЧИ: С-40

Изм.	Кол.уч	Лист	N док.	Подпись	Дата	24-04-КЖ.2-КЖ3.1			
						Строительство жилого комплекса со встроенными помещениями общественного-делового, коммерческого назначения и поликлиническим учреждением по адресу: г. Чита, ул. 1-я Коллективная			
ГИП		Патрушев			09.25	Жилой дом со встроенными помещениями общественно-делового и коммерческого назначения на первом этаже здания и встроенно-пристроенным поликлиническим учреждением (поз. 2.2-2.3)	Стадия	Лист	Листов
							Р	10	
Исполнит.		Куликов			09.25	Стены с отм. +46,400 до +47,120	КПСК		
Н.контр.		Жукова			09.25				

Взам.инв.№
Подпись и дата
Инв.№ подл.

Формат А3

а-а

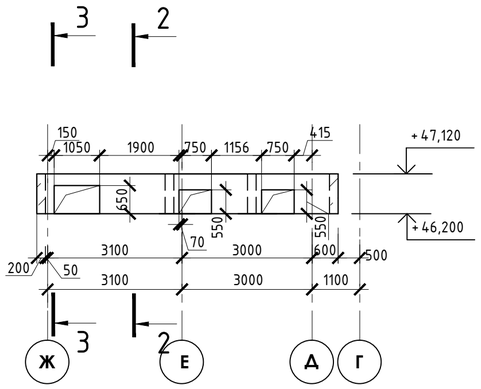

г-г

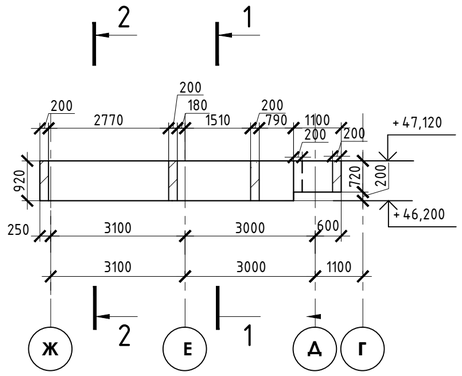

в-в

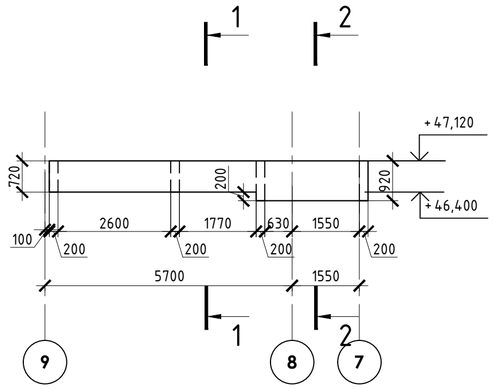

д-д

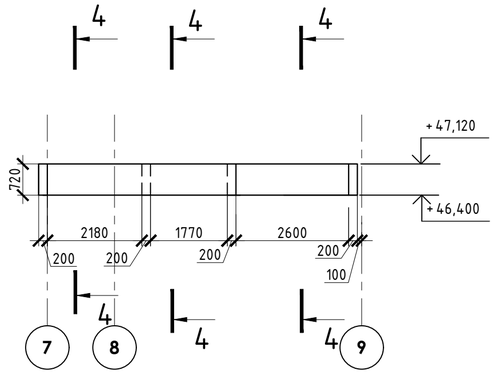

б-б

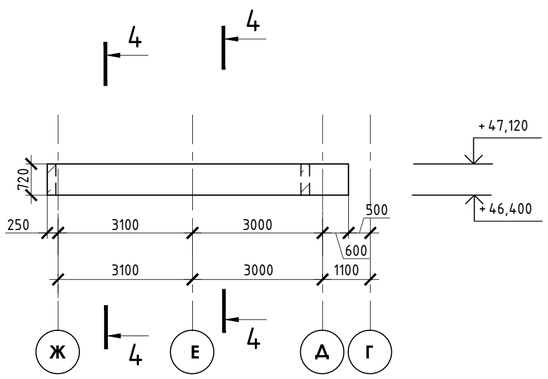

Узел загиба элементов армирования стен в тело плиты

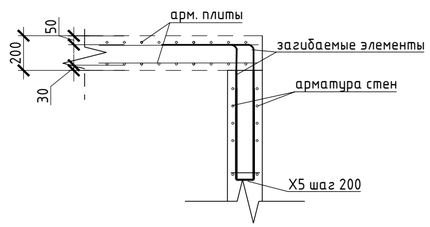

1-1

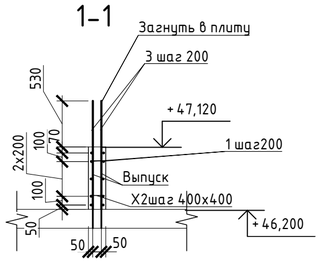

2-2

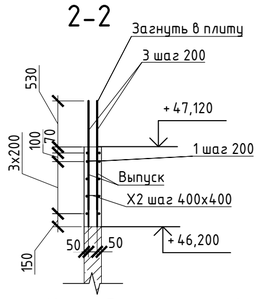

3-3

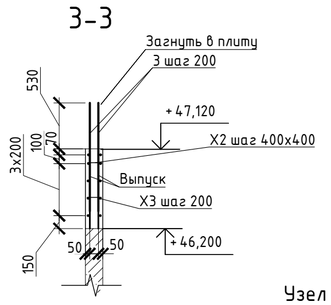

4-4

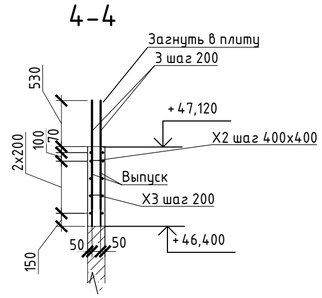

Деталь выполнения стыковки арматурных стержней внахлестку ф10

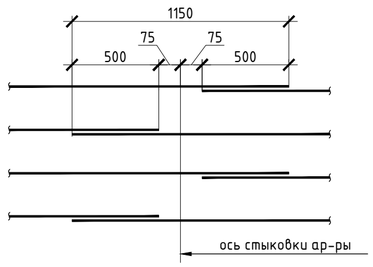

Узел обрамления отверстий

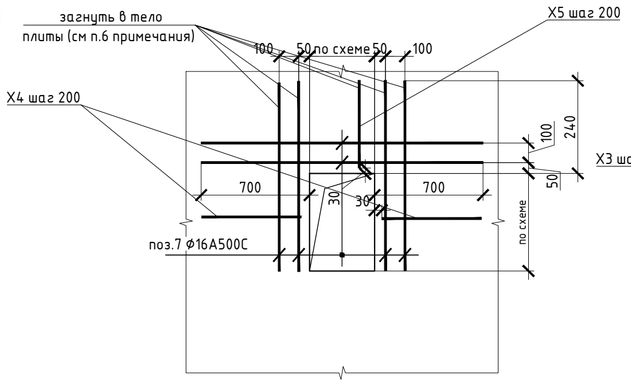

Узел обрамления отверстия 1050х650

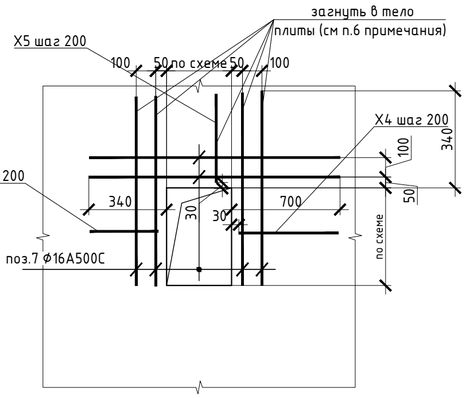

Спецификация

№	Обозначение	Наименование	Кол.	Масса ед.,кг	Прим.
		Стены с отм. +46.400 до +47.120			
1		Ф 10 А500С ГОСТ 34028-2016, L= 483 п.м		0,62	298,01
3		Ф 10 А500С ГОСТ 34028-2016, L= 667 п.м		0,62	411,54
7		Ф 16 А500С ГОСТ 34028-2016, L= 32 п.м		1,58	50,56
Х2		Ф 6 А240 ГОСТ 34028-2016, L= 250	230	0,06	12,77
Х3		Ф 10 А500С ГОСТ 34028-2016, L= 1110	5	0,68	3,42
Х4		Ф 10 А500С ГОСТ 34028-2016, L= 990	74	0,61	45,20
Х5		Ф 10 А500С ГОСТ 34028-2016, L= 1690	11	1,04	11,47
		Бетон В25, F150, W4 ГОСТ 26633-2015	6,6		м3

Ведомость элементов

Х2	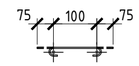
Х3	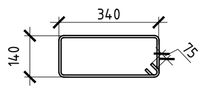
Х4	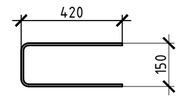
Х5	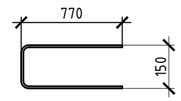

1. Армирование стен состоит из основного армирования Ф10 А500С с шагом 200х200мм в две сетки с соблюдением защитного слоя, и дополнительного армирования, указанного на схемах армирования.
2. Армирование стен предусмотрено отдельными стержнями заводской длины по осям X и Y. При недостатке заводской длины стержней для армирования, стыки стержней осуществлять внахлестку без сварки. Стыки арматуры внахлестку должны располагаться вразбежку (через шаг). См. деталь стыковки арматуры.
3. Арматуру вязать вязальной проволокой через пересечение. Стержни основной и дополнительной арматуры укладывать в соответствии с сечениями .
4. По периметру стен и у отверстий с проемами у концов основной арматуры устанавливать П-образные элементы Ск1
5. Общие примечания см. лист 1
6. Шпильки поз.Х2 устанавливать с шагом 400 по вертикали и с шагом 400 по горизонт
7. Армирование пилонов выполнять отдельными стержнями. Арматуру вязать вя каждом пересечении.
8. В местах расположения отверстий осуществить перрыкание рабочих и дополните Отверстия обрамляются двумя стержнями арматуры см. раздел обрамления отверстий
9. Размер защитного слоя для элементов армирования составляет 30 мм.

В ПРОИЗВОДСТВО
ДАТА: 22.09.2025
№ ЗАДАЧИ: С-40

Изм.	Кол.уч	Лист	N док.	Подпись	Дата	24-04-КЖ.2-КЖ3.1			
						Строительство жилого комплекса со встроенными помещениями общественного-делового, коммерческого назначения и поликлиническим учреждением по адресу: г. Чита, ул. 1-я Коллективная			
ГИП		Патрушев			09.25	Жилой дом со встроенными помещениями общественно-делового и коммерческого назначения на первом этаже здания и встроенно-пристроенным поликлиническим учреждением (поз. 2.2-2.3)	Стадия	Лист	Листов
							Р	11	
Исполнит.		Куликов			09.25	Сечения стен с отм. +46,400 до +47,120	КПСК		
Н.контр.		Жукова			09.25				

Взам.инв.№ | Подпись и дата | Инв.№ подл.

Формат А2